"Dobre Domy Flak & Abramowicz" Sp. z o.o. Spółka komandytowa
53-611 Wrocław, ul. Strzegomska 2-4
tel. (71) 352 04 40, fax. (71) 352 04 41
biuro@dobredomy.pl, www.dobredomy.pl

Projekt domu Benedykt II

autor: Marcin Abramowicz Marta Zaperty-Adamek
cena projektu: 4 240 zł

Powierzchnia użytkowa	**99,50 m ^{2}**
+ powierzchnia garażu	**22,80 m^2**
Powierzchnia zabudowy	167,70 m^2
Kubatura netto	356,90 m^2
Powierzchnia dachu skośnego	243,90 m^2
Kąt nachylenia dachu	30°
Wysokość budynku	6,90 m
Min. wymiary działki dł.	19,35 m
Min. wymiary działki szer.	24,20 m
Liczba pokoi	3
Liczba łazienek	2
Garaż	1

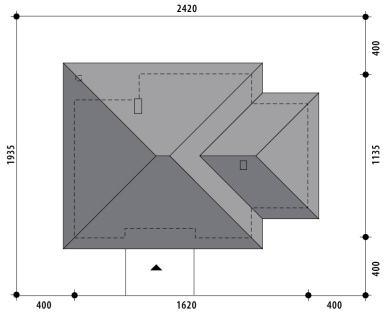

"Dobre Domy Flak & Abramowicz" Sp. z o.o. Spółka komandytowa
53-611 Wrocław, ul. Strzegomska 2-4
tel. (71) 352 04 40, fax. (71) 352 04 41
biuro@dobredomy.pl, www.dobredomy.pl

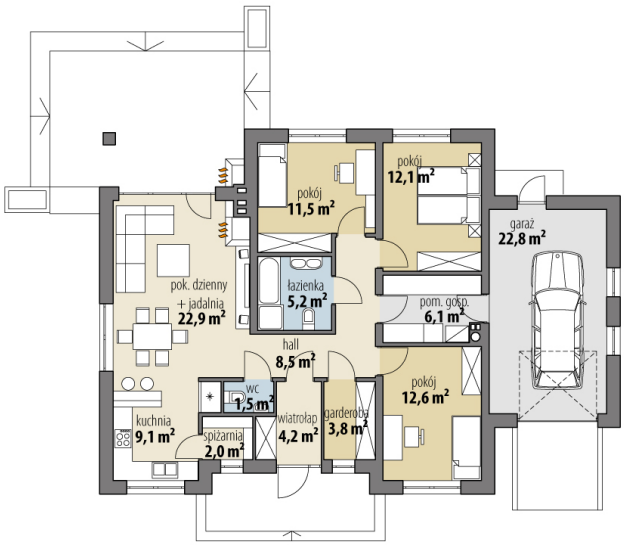

RZUT PARTER

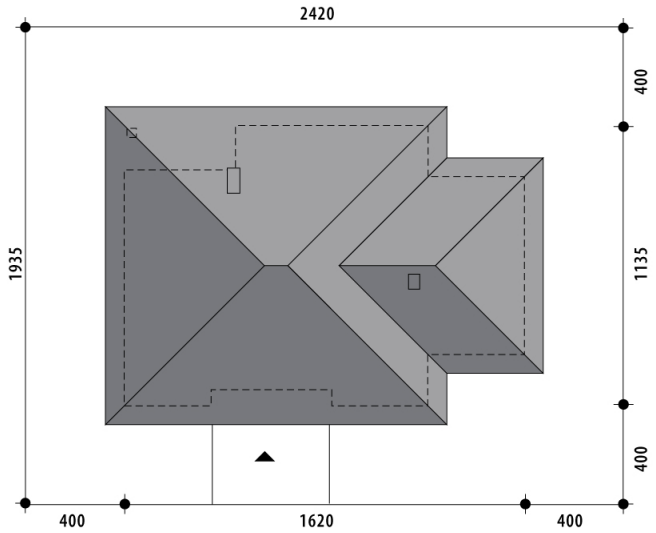

RZUT DZIAŁKI
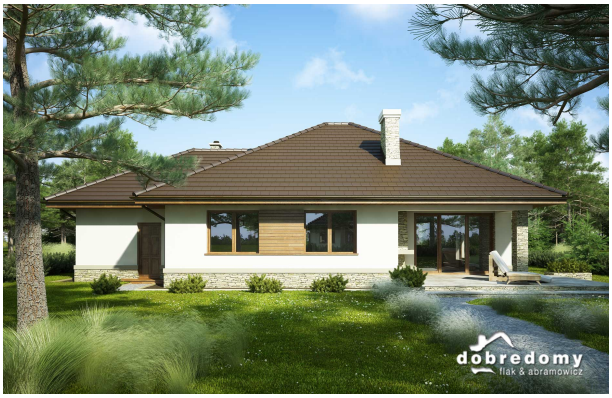
"Dobre Domy Flak & Abramowicz" Sp. z o.o. Spółka komandytowa
53-611 Wrocław, ul. Strzegomska 2-4
tel. (71) 352 04 40, fax. (71) 352 04 41
biuro@dobredomy.pl, www.dobredomy.pl