"Dobre Domy Flak & Abramowicz" Sp. z o.o. Spółka komandytowa
53-611 Wrocław, ul. Strzegomska 2-4
tel. (71) 352 04 40, fax. (71) 352 04 41
biuro@dobredomy.pl, www.dobredomy.pl

Projekt domu Garaż G6

autor: Tomasz Flak
cena projektu: 990 zł

Powierzchnia użytkowa	**66,60 m²**
+ powierzchnia strychu	**12,00 m²**
Powierzchnia zabudowy	87,50 m²
Kubatura netto	222,00 m²
Powierzchnia dachu skośnego	157,00 m²
Kąt nachylenia dachu	35°
Wysokość budynku	6,10 m
Min. wymiary działki dł.	15,02 m
Min. wymiary działki szer.	19,32 m
Liczba pokoi	0
Liczba łazienek	0
Garaż	2

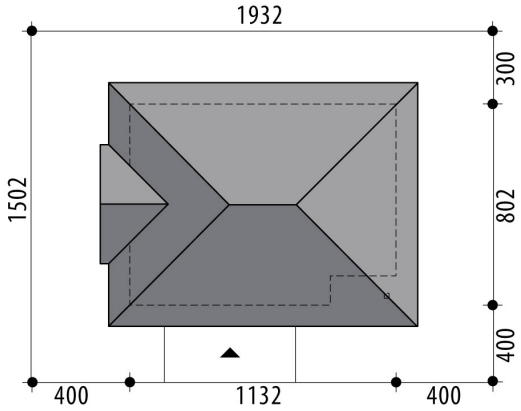

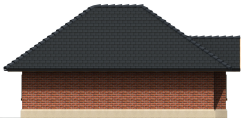

"Dobre Domy Flak & Abramowicz" Sp. z o.o. Spółka komandytowa
53-611 Wrocław, ul. Strzegomska 2-4
tel. (71) 352 04 40, fax. (71) 352 04 41
biuro@dobredomy.pl, www.dobredomy.pl

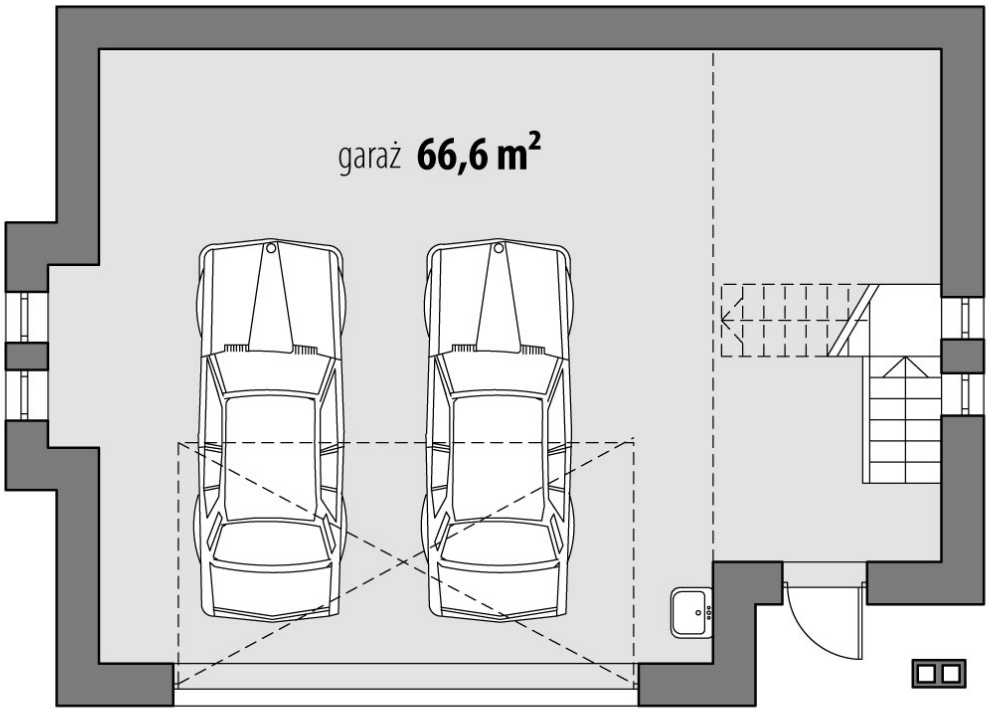

RZUT PARTER

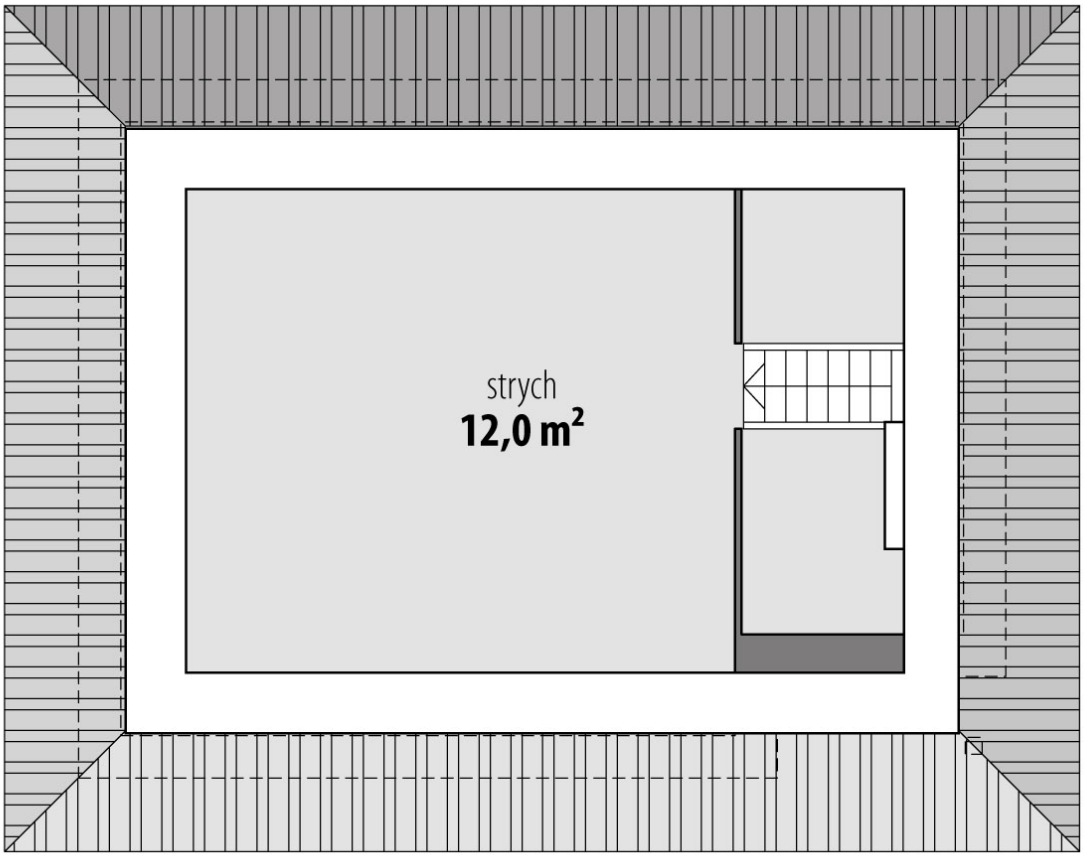

RZUT

"Dobre Domy Flak & Abramowicz" Sp. z o.o. Spółka komandytowa
53-611 Wrocław, ul. Strzegomska 2-4
tel. (71) 352 04 40, fax. (71) 352 04 41
biuro@dobredomy.pl, www.dobredomy.pl

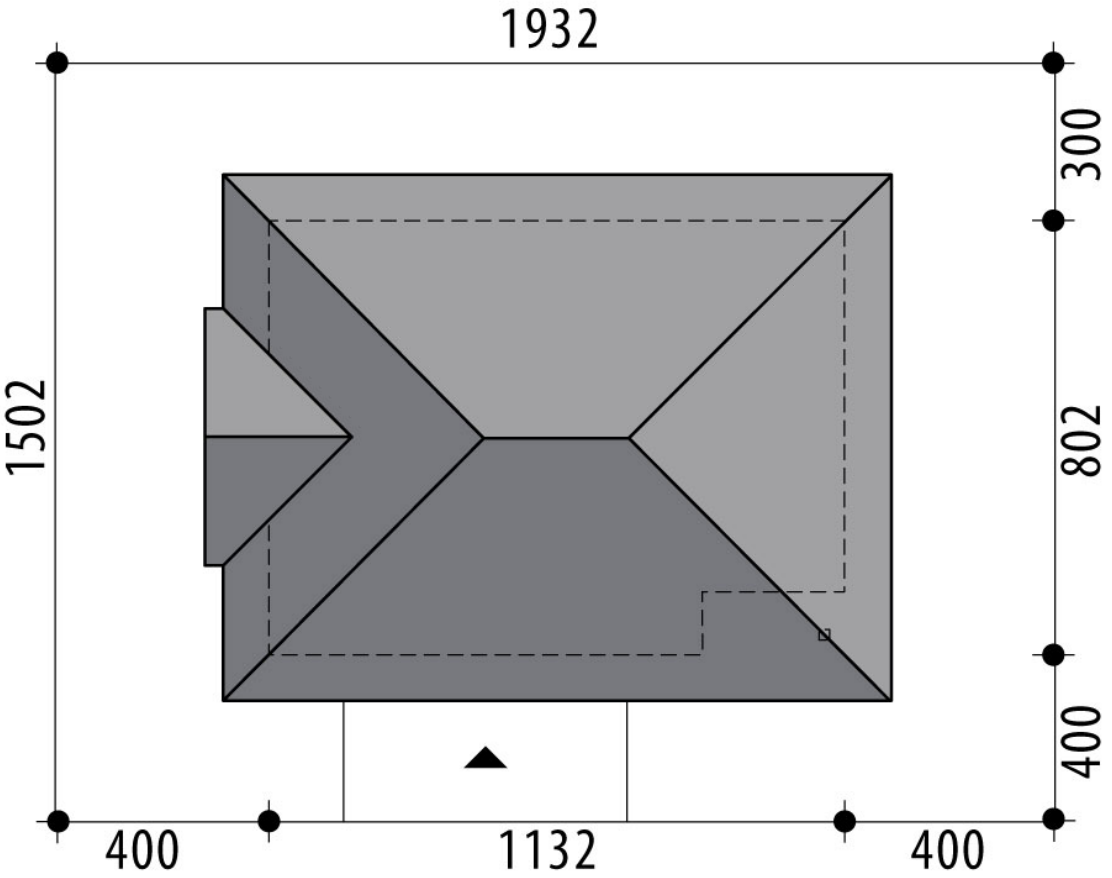

RZUT DZIAŁKI

"Dobre Domy Flak & Abramowicz" Sp. z o.o. Spółka komandytowa
53-611 Wrocław, ul. Strzegomska 2-4
tel. (71) 352 04 40, fax. (71) 352 04 41
biuro@dobredomy.pl, www.dobredomy.pl