"Dobre Domy Flak & Abramowicz" Sp. z o.o. Spółka komandytowa
53-611 Wrocław, ul. Strzegomska 2-4
tel. (71) 352 04 40, fax. (71) 352 04 41
biuro@dobredomy.pl, www.dobredomy.pl

Projekt domu Tetyda III

autor: Marcin Abramowicz
cena projektu: 4 710 zł

Powierzchnia użytkowa	**145,90 m²**
Powierzchnia zabudowy	114,00 m²
Kubatura netto	460,20 m²
Powierzchnia dachu skośnego	190,80 m²
Kąt nachylenia dachu	40°
Wysokość budynku	8,50 m
Min. wymiary działki dł.	19,32 m
Min. wymiary działki szer.	18,77 m
Liczba pokoi	4
Liczba łazienek	2
Garaż	0

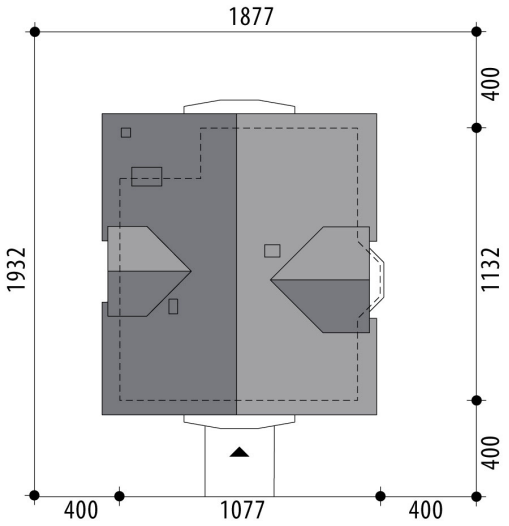

"Dobre Domy Flak & Abramowicz" Sp. z o.o. Spółka komandytowa
53-611 Wrocław, ul. Strzegomska 2-4
tel. (71) 352 04 40, fax. (71) 352 04 41
biuro@dobredomy.pl, www.dobredomy.pl

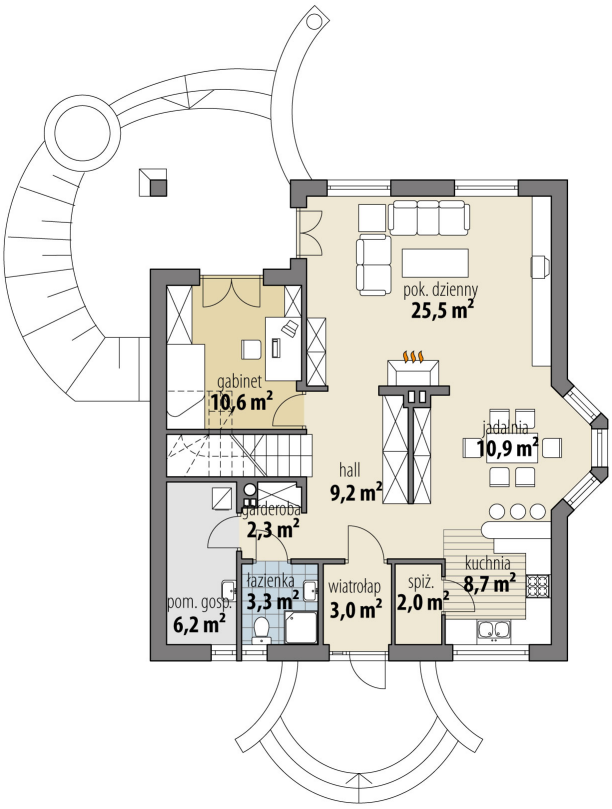

RZUT PARTER

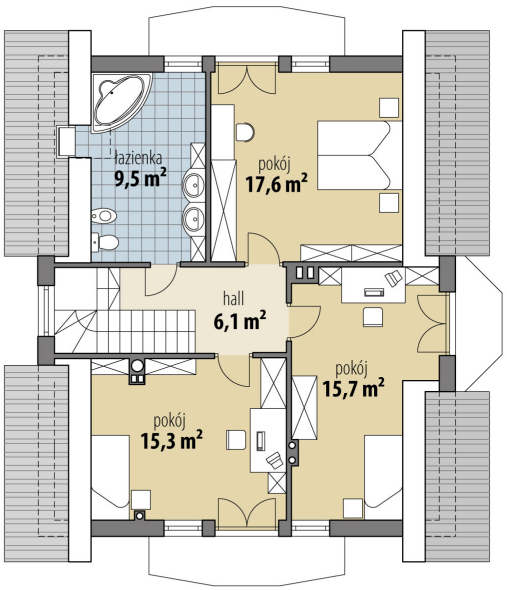

RZUT

"Dobre Domy Flak & Abramowicz" Sp. z o.o. Spółka komandytowa
53-611 Wrocław, ul. Strzegomska 2-4
tel. (71) 352 04 40, fax. (71) 352 04 41
biuro@dobredomy.pl, www.dobredomy.pl

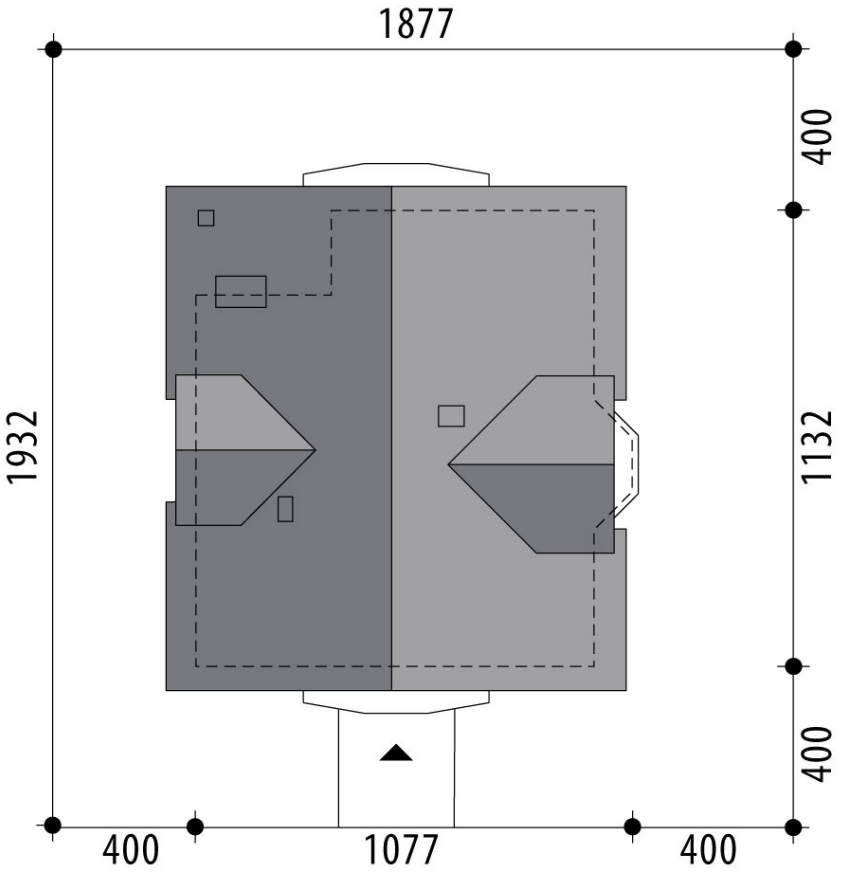

RZUT DZIAŁKI

"Dobre Domy Flak & Abramowicz" Sp. z o.o. Spółka komandytowa
53-611 Wrocław, ul. Strzegomska 2-4
tel. (71) 352 04 40, fax. (71) 352 04 41
biuro@dobredomy.pl, www.dobredomy.pl