"Dobre Domy Flak & Abramowicz" Sp. z o.o. Spółka komandytowa
53-611 Wrocław, ul. Strzegomska 2-4
tel. (71) 352 04 40, fax. (71) 352 04 41
biuro@dobredomy.pl, www.dobredomy.pl

Projekt domu Prometeusz

autor: Marcin Abramowicz
cena projektu: 4 980 zł

Powierzchnia użytkowa	**150,10 m ^{2}**
+ powierzchnia garażu	**20,70 m^2**
Powierzchnia zabudowy	150,20 m^2
Kubatura netto	504,50 m^2
Powierzchnia dachu skośnego	251,30 m^2
Kąt nachylenia dachu	42°
Wysokość budynku	8,60 m
Min. wymiary działki dł.	22,68 m
Min. wymiary działki szer.	22,13 m
Liczba pokoi	4
Liczba łazienek	2
Garaż	1

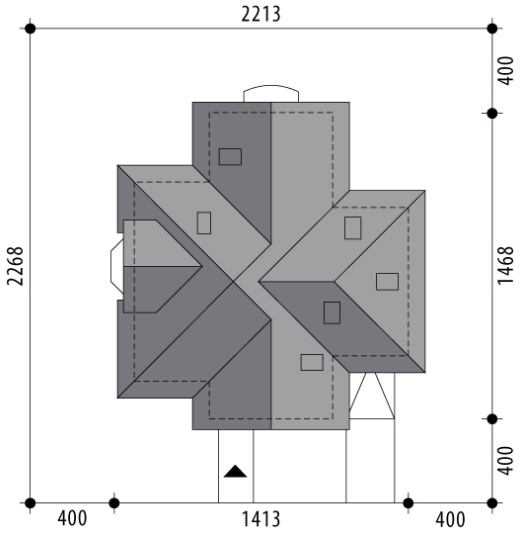

"Dobre Domy Flak & Abramowicz" Sp. z o.o. Spółka komandytowa
53-611 Wrocław, ul. Strzegomska 2-4
tel. (71) 352 04 40, fax. (71) 352 04 41
biuro@dobredomy.pl, www.dobredomy.pl

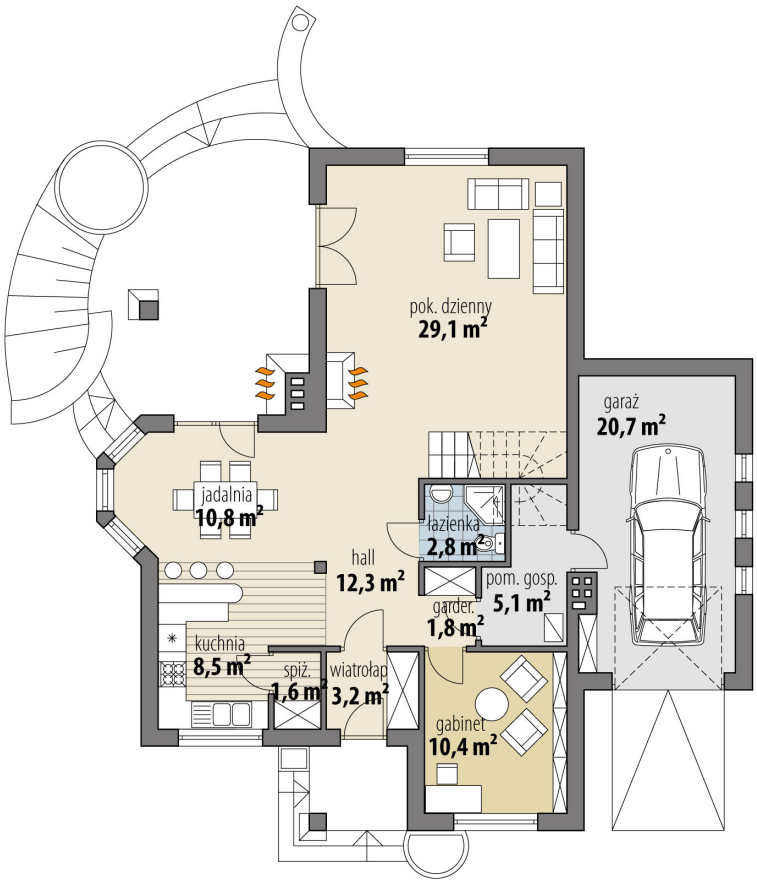

RZUT PARTER

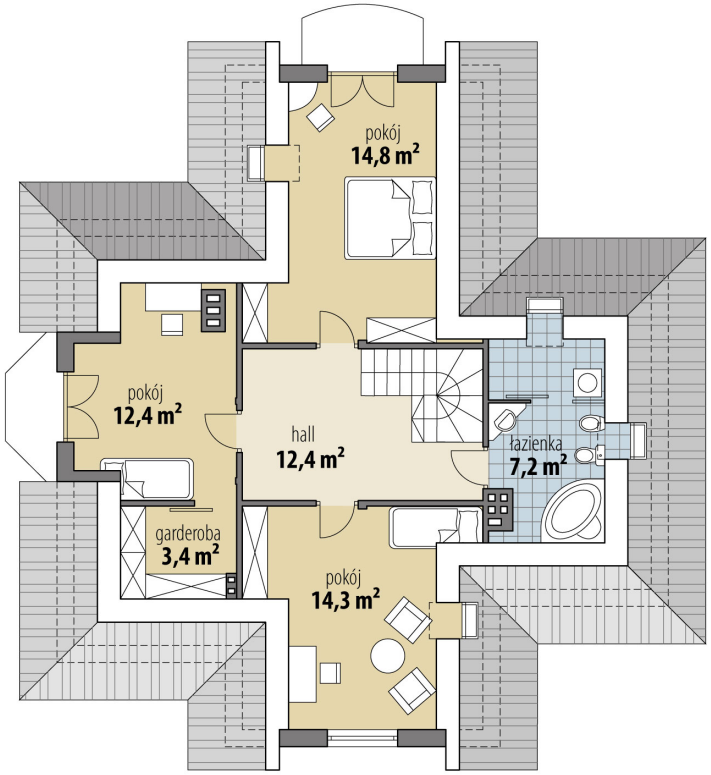

RZUT

"Dobre Domy Flak & Abramowicz" Sp. z o.o. Spółka komandytowa
53-611 Wrocław, ul. Strzegomska 2-4
tel. (71) 352 04 40, fax. (71) 352 04 41
biuro@dobredomy.pl, www.dobredomy.pl

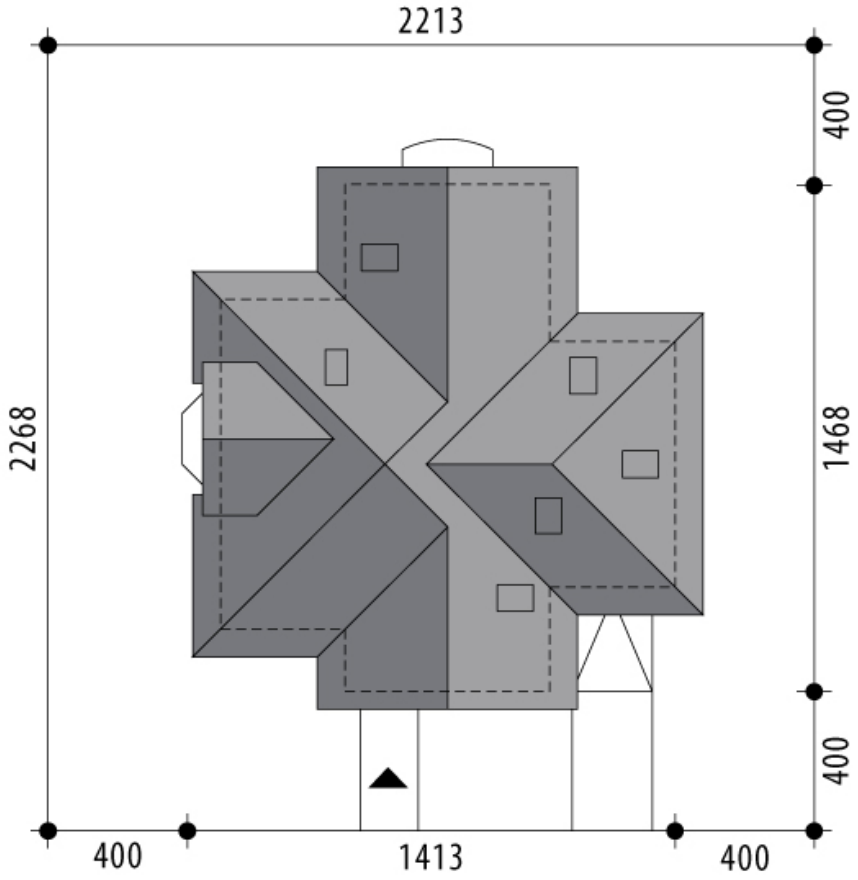

RZUT DZIAŁKI

"Dobre Domy Flak & Abramowicz" Sp. z o.o. Spółka komandytowa
53-611 Wrocław, ul. Strzegomska 2-4
tel. (71) 352 04 40, fax. (71) 352 04 41
biuro@dobredomy.pl, www.dobredomy.pl