"Dobre Domy Flak & Abramowicz" Sp. z o.o. Spółka komandytowa
53-611 Wrocław, ul. Strzegomska 2-4
tel. (71) 352 04 40, fax. (71) 352 04 41
biuro@dobredomy.pl, www.dobredomy.pl

Projekt domu Ares

autor: Marcin Abramowicz
cena projektu: 4 760 zł

Powierzchnia użytkowa	**137,20 m²**
+ powierzchnia garażu	**22,80 m²**
+ powierzchnia strychu	**9,10 m²**
Powierzchnia zabudowy	150,60 m²
Kubatura netto	537,50 m²
Powierzchnia dachu skośnego	254,40 m²
Kąt nachylenia dachu	40°
Wysokość budynku	8,50 m
Min. wymiary działki dł.	20,30 m
Min. wymiary działki szer.	22,24 m
Liczba pokoi	4
Liczba łazienek	2
Garaż	1

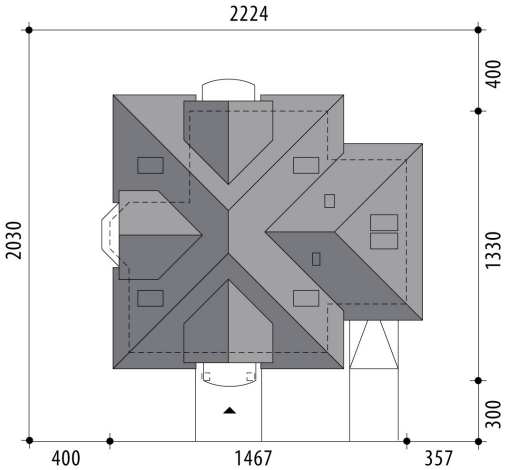

"Dobre Domy Flak & Abramowicz" Sp. z o.o. Spółka komandytowa
53-611 Wrocław, ul. Strzegomska 2-4
tel. (71) 352 04 40, fax. (71) 352 04 41
biuro@dobredomy.pl, www.dobredomy.pl

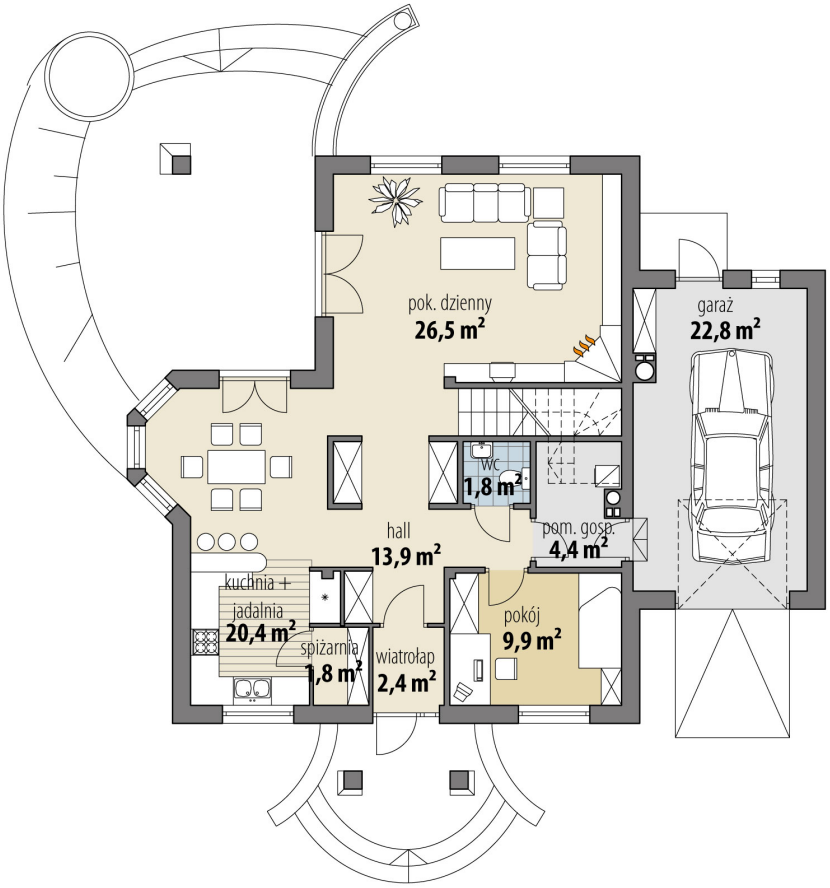

RZUT PARTER

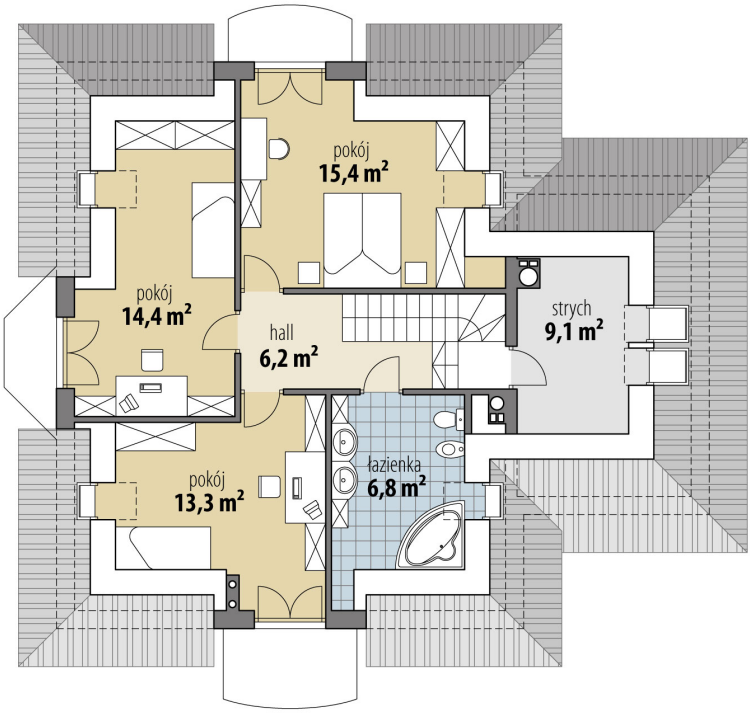

RZUT

"Dobre Domy Flak & Abramowicz" Sp. z o.o. Spółka komandytowa
53-611 Wrocław, ul. Strzegomska 2-4
tel. (71) 352 04 40, fax. (71) 352 04 41
biuro@dobredomy.pl, www.dobredomy.pl

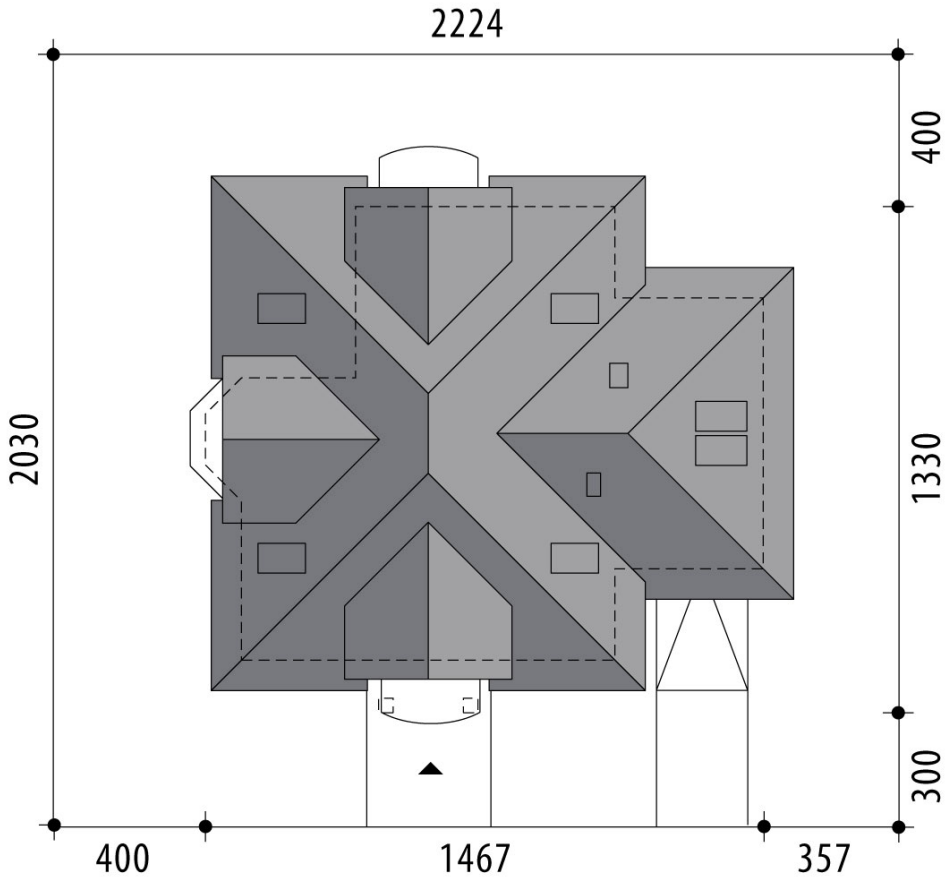

RZUT DZIAŁKI

"Dobre Domy Flak & Abramowicz" Sp. z o.o. Spółka komandytowa
53-611 Wrocław, ul. Strzegomska 2-4
tel. (71) 352 04 40, fax. (71) 352 04 41
biuro@dobredomy.pl, www.dobredomy.pl