"Dobre Domy Flak & Abramowicz" Sp. z o.o. Spółka komandytowa
53-611 Wrocław, ul. Strzegomska 2-4
tel. (71) 352 04 40, fax. (71) 352 04 41
biuro@dobredomy.pl, www.dobredomy.pl

Projekt domu Garaż G5

autor: Karolina Pawłowska
cena projektu: 990 zł

Powierzchnia użytkowa	**44,80 m²**
Powierzchnia zabudowy	58,10 m²
Kubatura netto	157,50 m²
Powierzchnia dachu skośnego	102,00 m²
Kąt nachylenia dachu	40°
Wysokość budynku	6,40 m
Min. wymiary działki dł.	13,52 m
Min. wymiary działki szer.	17,52 m
Liczba pokoi	0
Liczba łazienek	0
Garaż	2

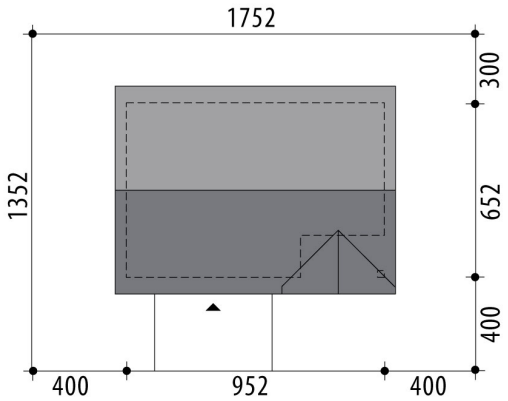

"Dobre Domy Flak & Abramowicz" Sp. z o.o. Spółka komandytowa
53-611 Wrocław, ul. Strzegomska 2-4
tel. (71) 352 04 40, fax. (71) 352 04 41
biuro@dobredomy.pl, www.dobredomy.pl

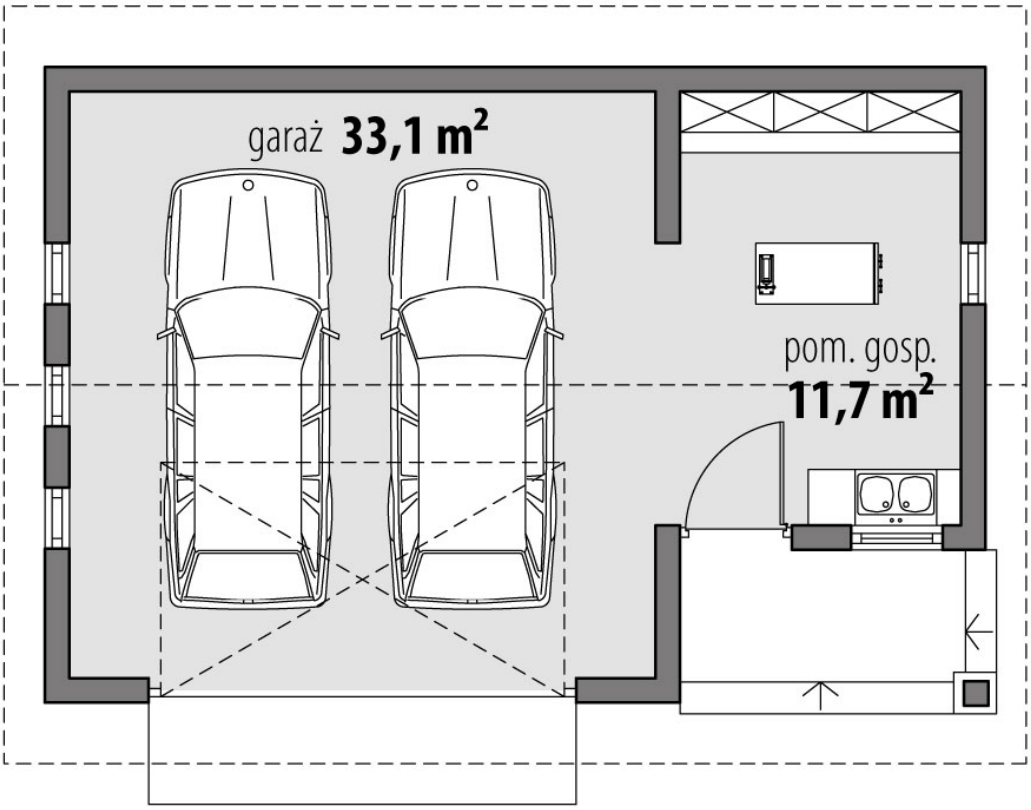

RZUT PARTER

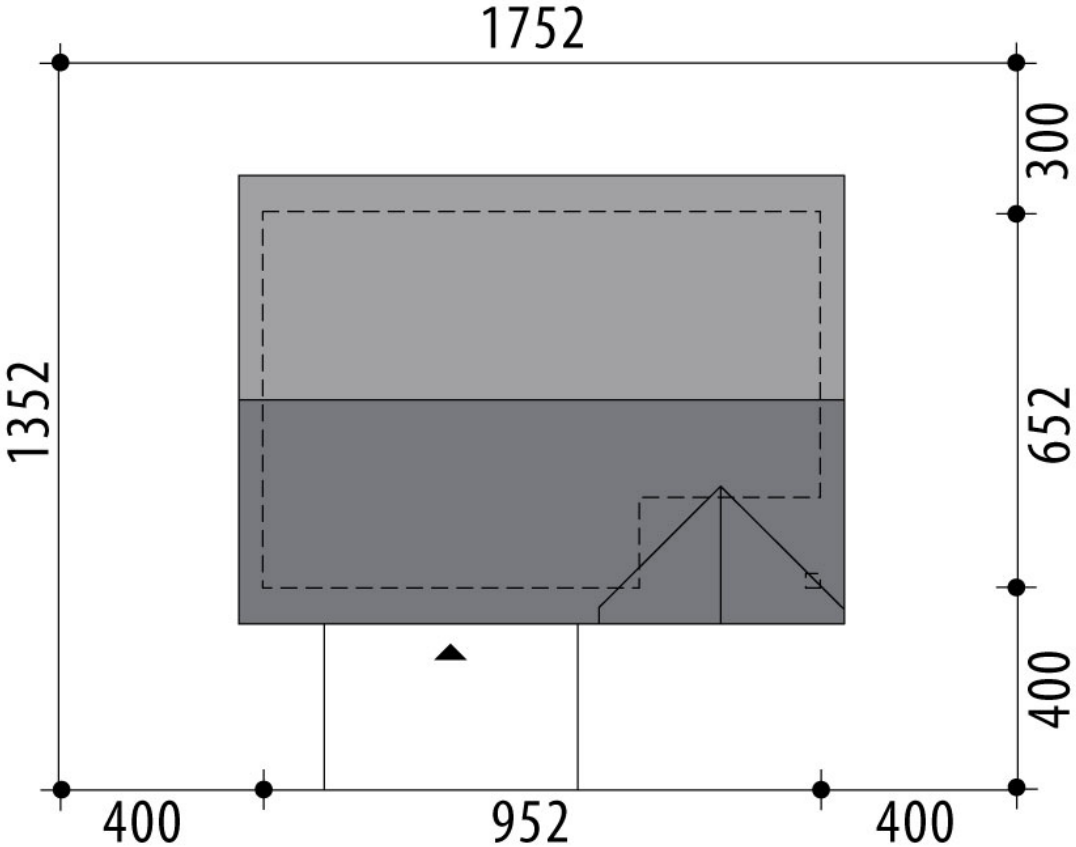

RZUT DZIAŁKI

"Dobre Domy Flak & Abramowicz" Sp. z o.o. Spółka komandytowa
53-611 Wrocław, ul. Strzegomska 2-4
tel. (71) 352 04 40, fax. (71) 352 04 41
biuro@dobredomy.pl, www.dobredomy.pl